© Bachmann + Fries AG

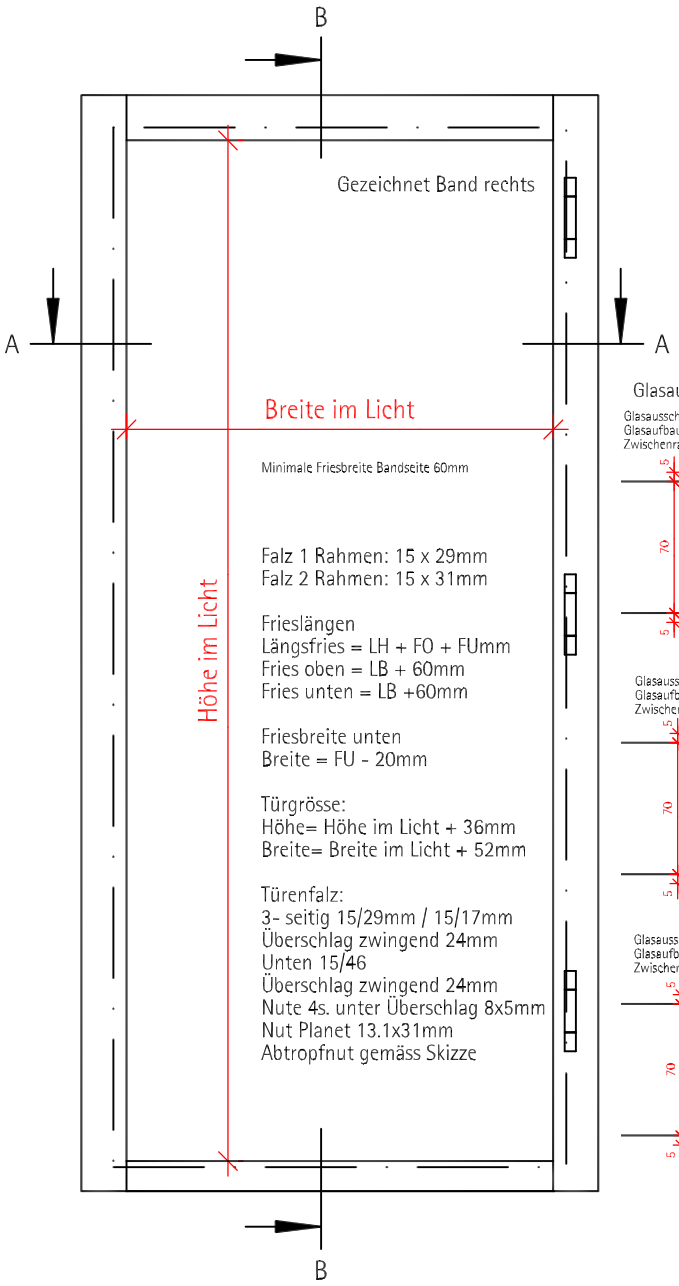

Glasausschnitt bei Türe

Glasausschnitt mit Normalglas, U- Wert 1.1
Glasaufbau 4/18/4mm
Zwischenraumfüllung: Argon

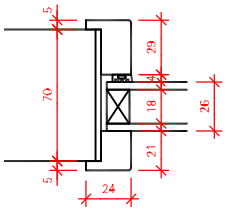

Glasausschnitt mit VSG- Glas, U- Wert 1.1
Glasaufbau 4/14/9mm
Zwischenraumfüllung: Argon

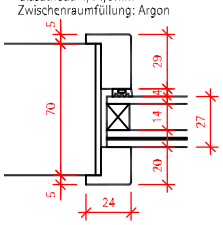

Glasausschnitt mit Isolierglas, U- Wert 0.7
Glasaufbau 4/12/4/12/4mm
Zwischenraumfüllung: Argon

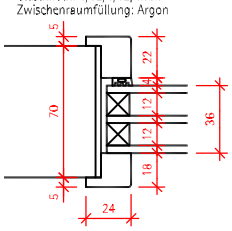

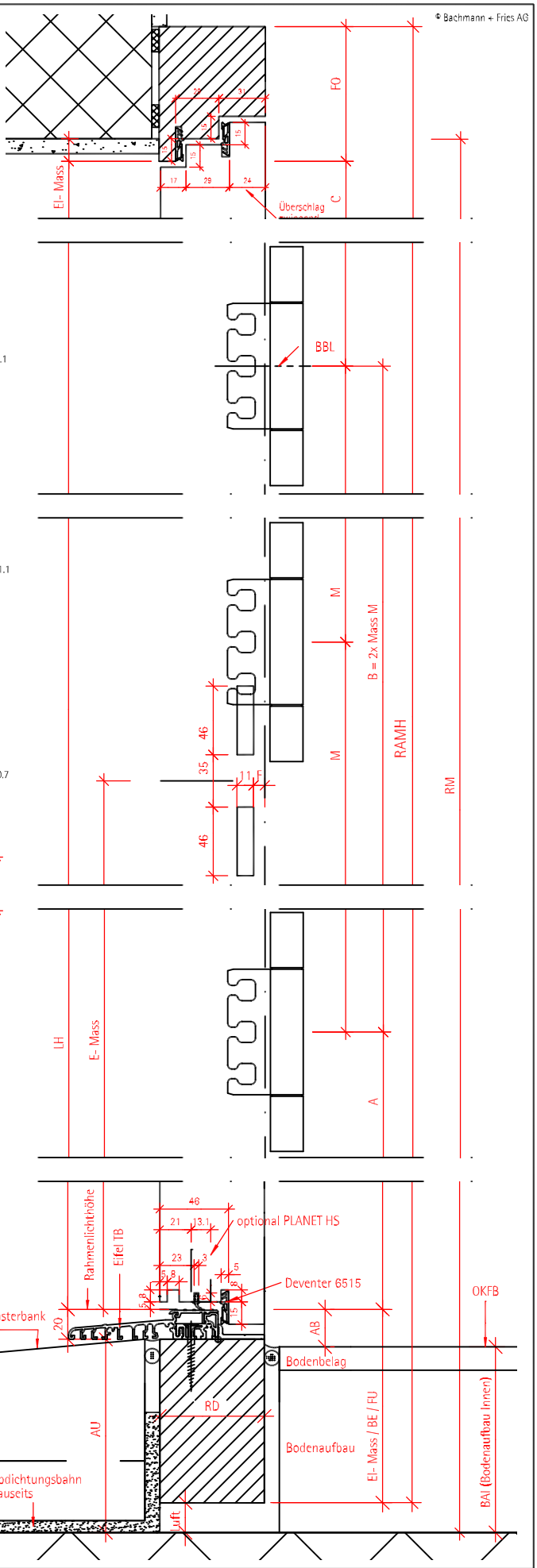

A-A

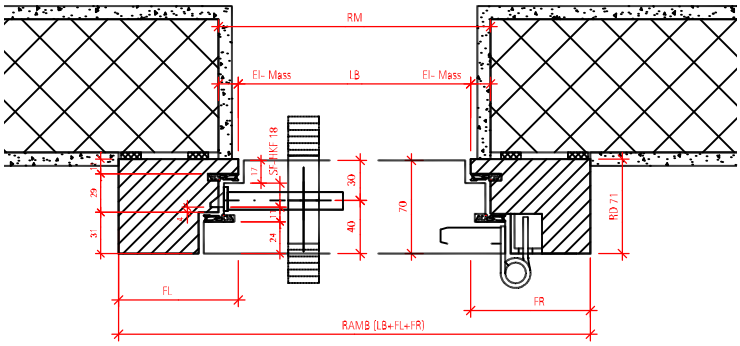

DETAILS DER BANDSICHERUNG
--> SIEHE PLAN 1.14.11.03 - Bandsicherung

AB= 40mm (Standard) / Rollstuhlgängigkeit= 25mm
El-Mass oben und seitlich = Wandaufbau + 10mm,
RD= 71mm
LB= Rohmass - Wandaufbau - 20mm (standard)
Luft unten = 30mm (roh Boden - u.K. Rahmen)

Türdicke 70mm, Rahmendicke 71mm, überfälzt stumpfeinschlagend, Schwelle Eifel T, für Aussenanwendung (optional mit Doppel)

- Türblatt Portal-S, 70mm stark (38kg/m²)
- Klimaklasse 3c,d,e
- Rw = 39dB (Laborwert, gekittet)
- Ud = 0.9 W/m²K (ganzes Element)

Beschläge: Bandaufnahme Simons VX 7501 3D
mit Abdeckwinkel VX 7560 KK
Band Simons VX 7728 / 160mm
Schwelle Eifel T
Planet HS

BAFRI	Typ: RDFS71-1-x-A/R39-70	Plan Nr.: 1.14.11.02 Mst: 1:4 + 1:15	Gez.: MüC Datum: 18.02.2019	Geändert: _ Datum: _

Besonderheiten: Aussentüren mit dunkler Farbgebung (RAL 7035 oder dunkler) ist ein schwimmend vorgehängtes Doppel zwingend!!! (besonders gegen Westen oder Süden ausgerichtete Türen)

BAFRI AG Türen + Zargen Dorfstrasse 37 6235 Winikon Fon 041-935 00 20 Fax 041 935 00 21 www.bafri.ch info@bafri.ch