® Bachmann + Fries AG

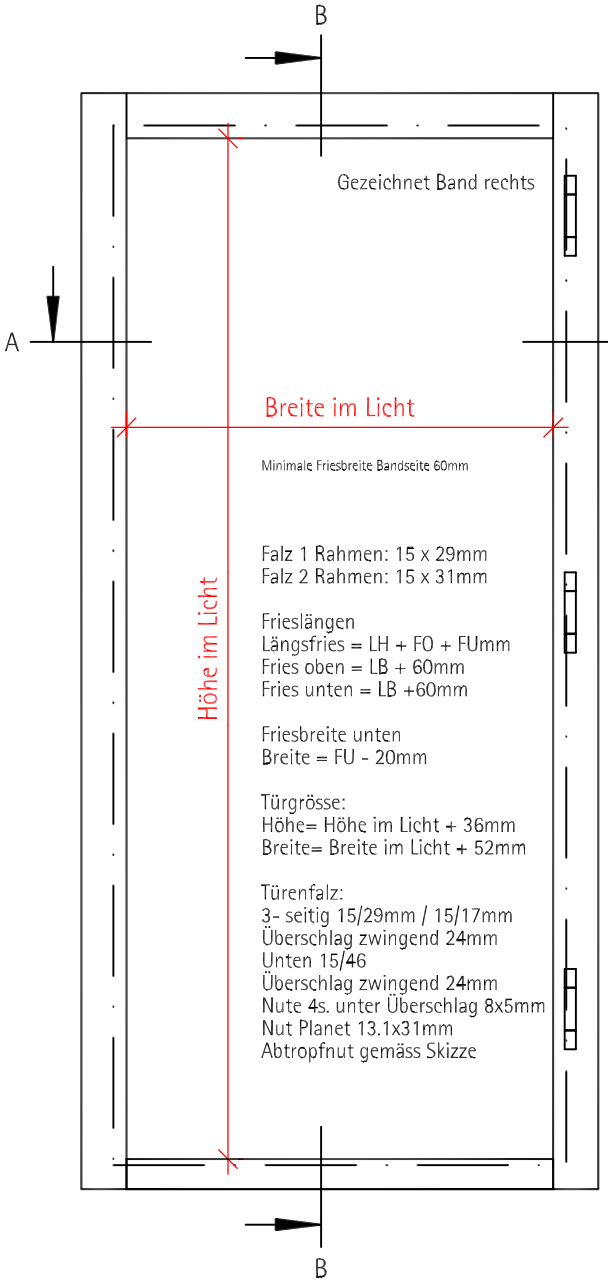

Minimale Friesbreite Bandseite 60mm

Falz 1 Rahmen: 15 x 29mm
Falz 2 Rahmen: 15 x 31mm

Frieslängen
Längsfries = LH + FO + FUmm
Fries oben = LB + 60mm
Fries unten = LB +60mm

Friesbreite unten
Breite = FU - 20mm

Türgrösse:
Höhe= Höhe im Licht + 36mm
Breite= Breite im Licht + 52mm

Türenfalz:
3- seitig 15/29mm / 15/17mm
Überschlag zwingend 24mm
Unten 15/46
Überschlag zwingend 24mm
Nute 4s. unter Überschlag 8x5mm
Nut Planet 13.1x31mm
Abtropfnut gemäss Skizze

Glasausschnitt bei Türe

Glasausschnitt mit Normalglas, U- Wert 1.1
Glasaufbau 4/18/4mm
Zwischenraumfüllung: Argon

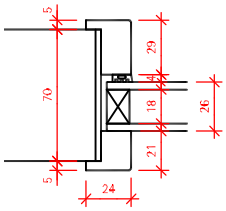

Glasausschnitt mit VSG- Glas, U- Wert 1.1
Glasaufbau 4/14/9mm
Zwischenraumfüllung: Argon

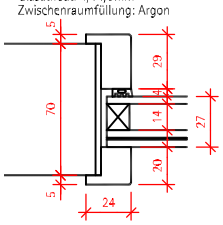

Glasausschnitt mit Isolierglas, U- Wert 0.7
Glasaufbau 4/12/4/12/4mm
Zwischenraumfüllung: Argon

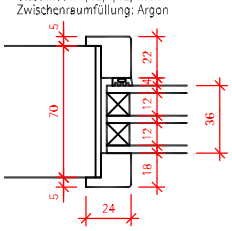

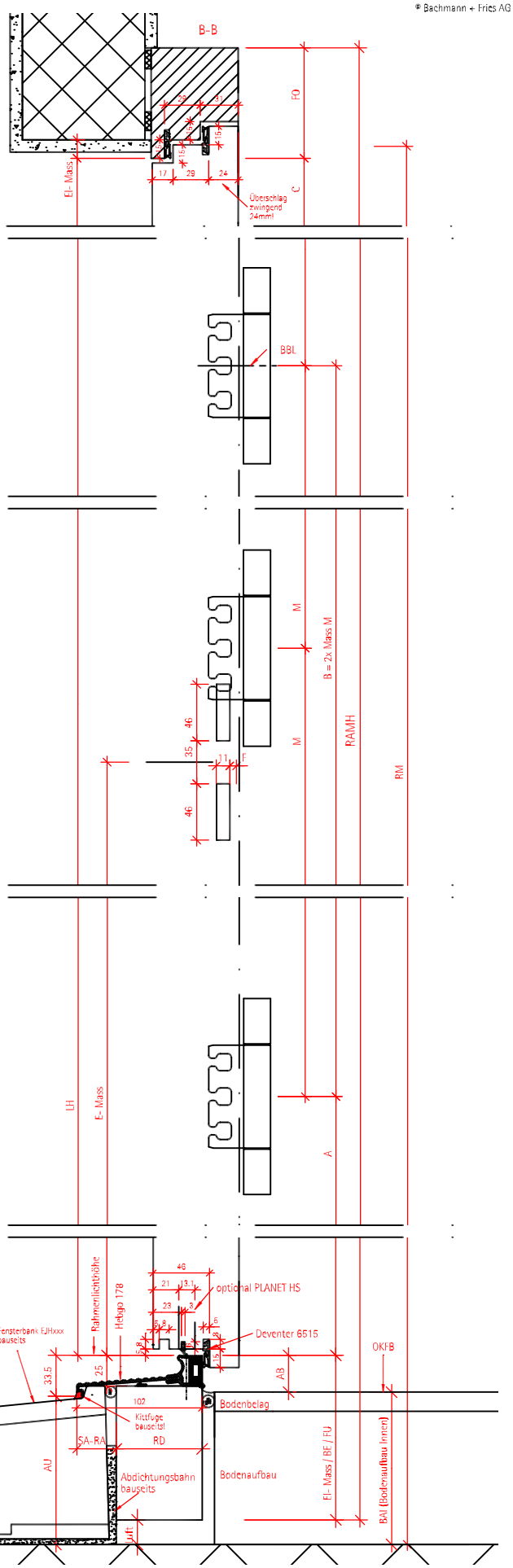

A-A

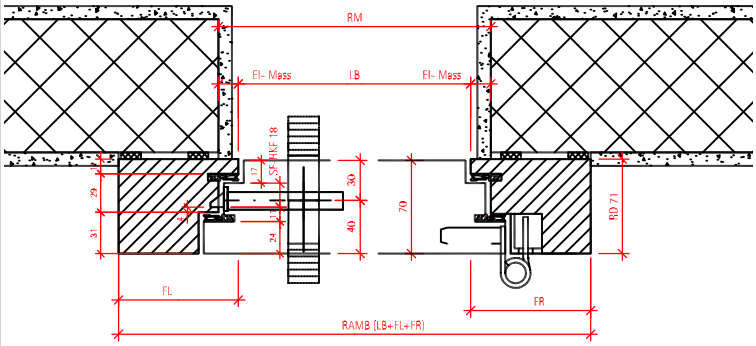

AB= 40mm (Standard) / Rollstuhlgängigkeit= 25mm
El-Mass oben und seitlich = Wandaufbau + 10mm,
RD= 71mm
LB= Rohmass - Wandaufbau - 20mm (standard)
Luft unten = 30mm (roh Boden - u.K. Rahmen)

Türdicke 70mm, Rahmendicke 71mm, überfälzt stumpfeinschlagend, Schwelle Hebgo 178, für Aussenanwendung (optional mit Doppel)

- Türblatt Portal-S, 70mm stark (38kg/m²)
- Klimaklasse 3c,d,e
- Rw = 39dB (Laborwert, gekittet)
- Ud = 0.9 W/m²K (ganzes Element)

Beschläge: Bandaufnahme Simons VX 7501 3D
mit Abdeckwinkel VX 7560 KK
Band Simons VX 7728 / 160mm
Schwelle Hebgo 178
Planet HS

BAFRI	Typ: RDFS71-1-x-A/R39-70	Plan Nr.: 1.14.11.03 Mst: 1:4 + 1:15	Gez.: MüC Datum: 20.02.2019	Geändert: _ Datum: _

Besonderheiten: Aussentüren mit dunkler Farbgebung (RAL 7035 oder dunkler) ist ein schwimmend vorgehängtes Doppel zwingend!!! (besonders gegen Westen oder Süden ausgerichtete Türen)

BAFRI AG Türen + Zargen Dorfstrasse 37 6235 Winikon Fon 041-935 00 20 Fax 041 935 00 21 www.bafri.ch info@bafri.ch