© BAFRI AG

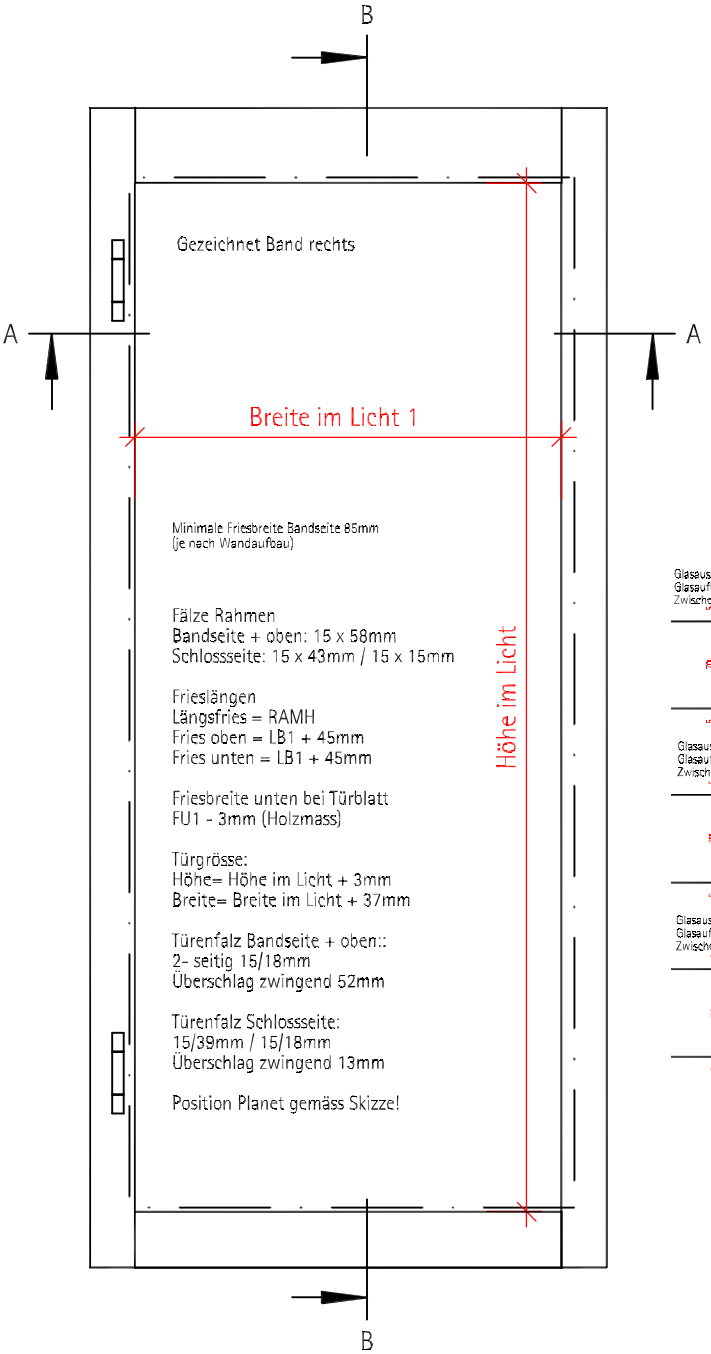

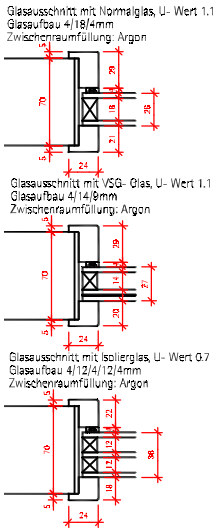

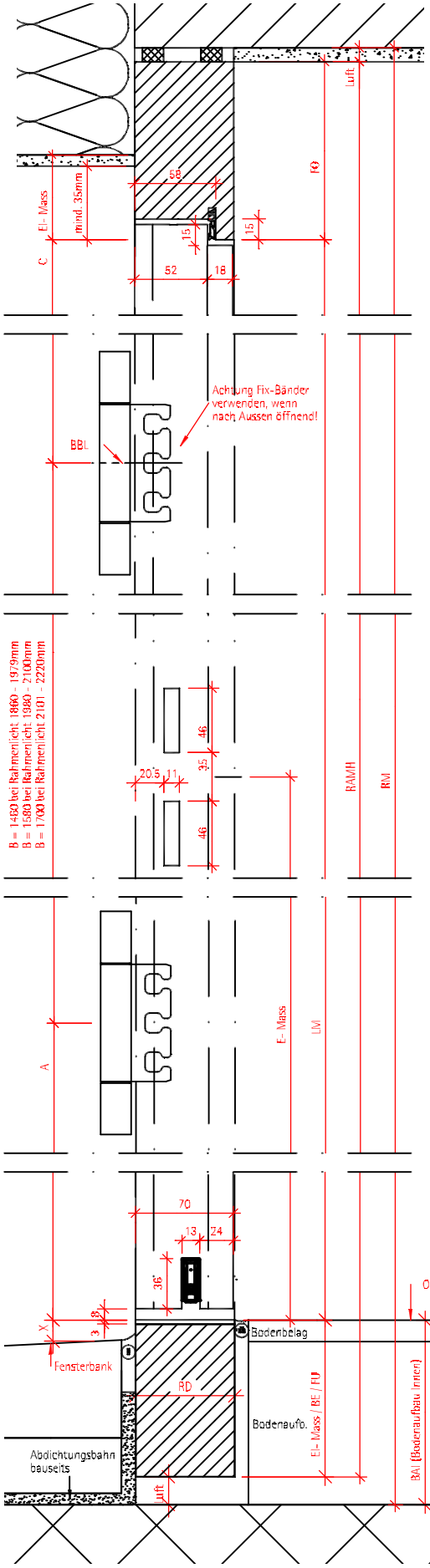

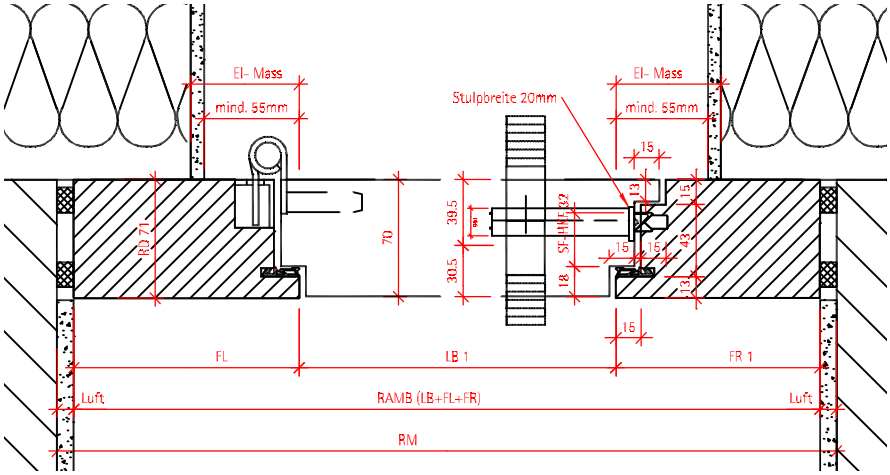

Bei Rahmenmontage sind die Wände meistens unverputzt
AB = max. 25mm wenn rollstuhlgängigkeit gewährleistet sein muss (ansonsten 40mm Standard BaFri)
El-Mass oben und seitlich = Luft + Friesbreite
Luft unten = 30mm (mind. 10mm) von roh Boden bis unterkant Rahmen

Türdicke ca. 70mm (PortaL-S), Rahmendicke 71mm, stumpfeinschlagend, mit Riffelschwelle und Planet

- Türblatt Portal-S, 70mm stark (38kg/m²)
- Klimaklasse 3c,d,e
- Rw = 39dB (Laborwert, gekittet)
- Ud = 0.9 W/m²K (ganzes Element)

Beschläge: Bandaufnahme Simons VX 7501 3D
Paumellenband VX 7728 / 160mm (120kg)
Sicherheitsschloss EFF - EFF Modell 709 (Stulp 20mm)
Schliessblech Glutz 1150, Steg 5.5mm (67.183.50)
Aluriffelschwelle 3mm dick (Breite wie Rahmen)

BAFRI	Typ: RDS71-1-S-A/Ei30/R40/KK3cde-70	Plan Nr.: 1.23.11.31 Mst: 1:4.5 + 1:15	Gez.: SoR Datum: 13.12.2013	Geändert: JR Datum: 12.06.2017

Besonderheiten: Aussentüren mit dunkler Farbgebung (RAL 7035 oder dunkler) ist ein schwimmend vorgehängtes Doppel zwingend!!! (besonders gegen Westen oder Süden ausgerichtete Türen)

BAFRI AG Türen + Zargen Dorfstrasse 37 6235 Winikon Fon 041-935 00 20 Fax 041 935 00 21 www.bafri.ch info@bafri.ch